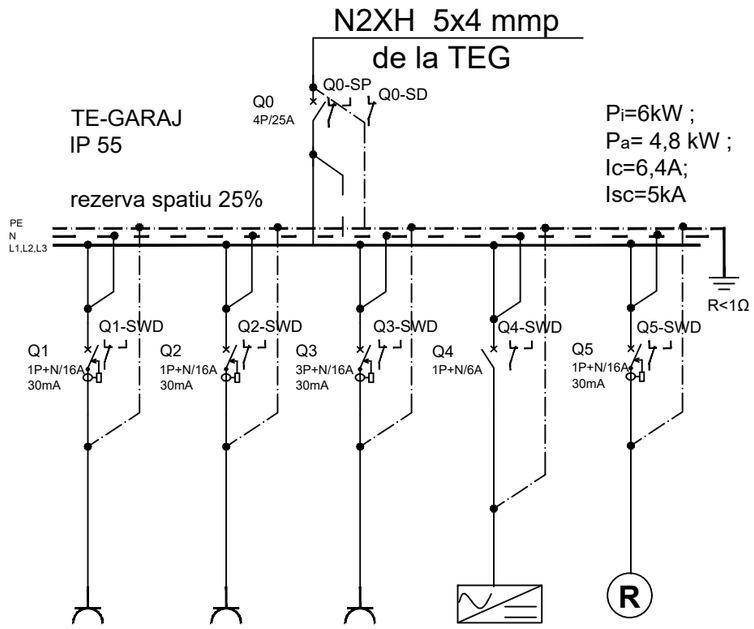

DENUMIRE CIRCUIT	CP1	CP2	CP3	cc	R1
Pi [kW]	2	2	2	0.05	
Pa[kW[	2	2	2	0.05	
Ic [A]	9.66	9.66	9.66	0.24	
Sect. CYYF [mmp]	N2XH 3x2,5	N2XH 3x2,5	N2XH 3x2,5	N2XH 3x1,5	
PROTECTIE	1P+N/16A/30mA	1P+N/16A/30mA	1P+N/16A/30mA	1P+N/6A	1P+N/16A/30mA
REPARTITIE FAZA	L1	L2	L3	L3	L1
DESTINATIE	Circuit priza garaj	Circuit priza garaj	Circuit priza garaj	Circ sursa cc	Rezerva

SPECIFICATIE TEHNICA TABLOU GARAJ - TE-GARAJ			
NR CRT	DENUMIREA ECHIPAMENTULUI	FABRICAT	BUC
Q0	Intrerupator automat 4P/25A, curba C,-Icu= 10kA cu protectie la suprasarcina si scurtcircuit	Eaton sau similar	1
Q1-Q3 Q5	Intrerupator automat 1P+N/16A + modul protectie diferentiala 30mA,-Icu= 10kA curba C, cu protectie la suprasarcina, scurtcircuit si diferentiala	Eaton sau similar	4
Q4	Intrerupator automat 1P+N/6A, curba C,-Icu= 10kA cu protectie la suprasarcina si scurtcircuit	Eaton sau similar	1
Q0-SD - Q5-SD Q0-SP	Contact auxiliar semnalizare pozitie intrerupator Contact auxiliar semnalizare declansare intrerupator	Eaton sau similar	6
G	Sursa de alimentare -1-phase, 100-240Vac / 24V DC- 2,5A	Eaton sau similar	1
-A2	Module digitale, I/O module, SmartWire-DT, 24 V CC, 8DI, 8 intrari	Eaton sau similar	1
AD	Adaptor de la cablu plat la cablu rotund SmartWire-DT	Eaton sau similar	2
SWD	Cablu plat -SmartWire-DT- 8 Pini	Eaton sau similar	set

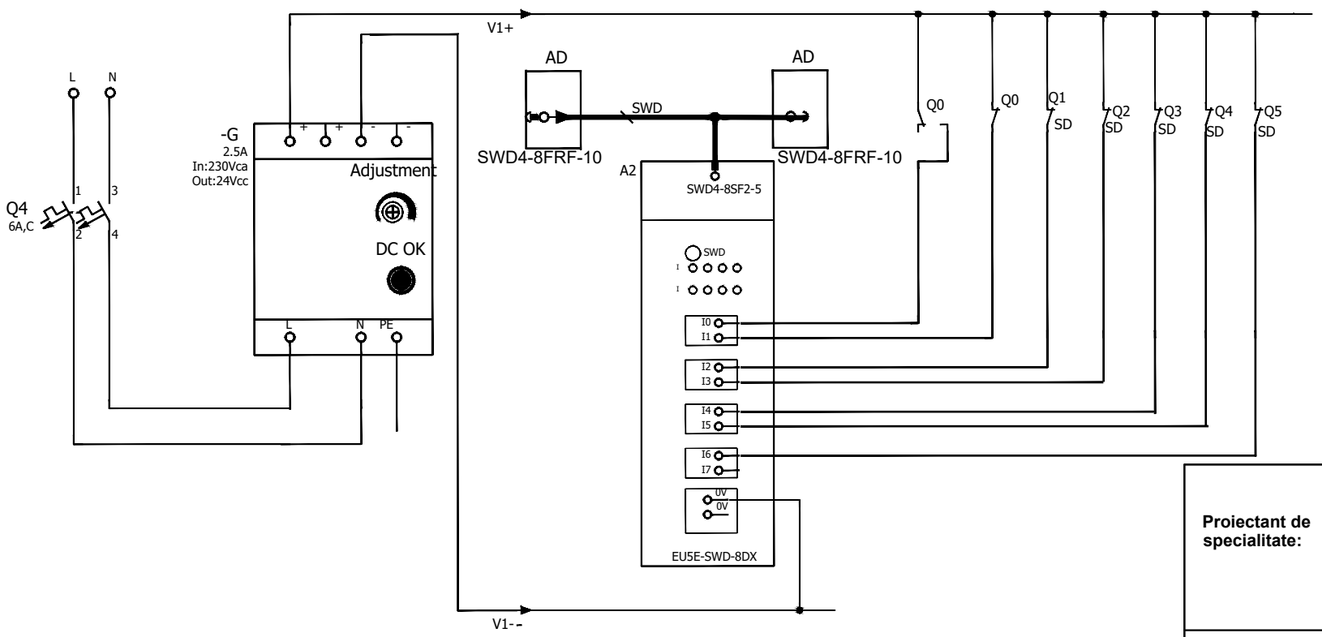

Florentina Matei

Digitally signed by Florentina Matei
Date: 2022.11.24 11:27:27 +02'00'

SOCIETATEA COMERCIALA EDEN DESIGN S.R.L. ARGES

Proiectant de specialitate:	EDEN DESIGN ALLCERT Nr. Certificat: 01936 ISO 9001: 2008 ALLCERT Nr. Certificat: 00755 ISO 14001: 2004 ALL Nr. Certific OHSAS 18 S.C. EDEN DESIGN S.R.L., J03/203/1995, CUI RO7116623 Str. Depozitelor nr.8-10, Municipiul Piteşti, Jud. Argeş Tel/fax 0248 610 155; e-mail: office@eden-design.ro; web: www.eden-design.ro;		
Specificatie	Nume	Semnat	Scara:
Proiectat:	ing. Nedelescu Razvan		
Desenat:	ing. Nedelescu Razvan		Data: MAR 2022
Verificat:	ing. Predescu Razvan		

Beneficiar / AUTORITATEA CONTRACTANTA: Spital de Pneumoftiziologie,, Sf. Andrei"-Valea Iasului Amplasament: Com. Valea Iasului	Nr proiect: 2/2022
Titlu proiect: Reabilitare/consolodare si extindere infrastructura electrica si de fluide medicale la Spital de Pneumoftiziologie,, Sf. Andrei"-Valea Iasului	Faza proiect: PT
Titlu plansa: SCHEMA ELECTRICA TABLOU GARAJ TE-GARAJ	Nr.plansa: IECT 41